PROTECTOR HORQUILLA ADAPTABLE A:
FRONT-AXLE SLIDERS ADAPTABLE TO:
SUZUKI VSTROM 1000 '14

REF: 6661N

INSTRUCCIONES DE MONTAJE
MOUNTING INSTRUCTIONS

1) Sacar el protector (1) del conjunto suministrado. *Remove the slider (1) from the set supplied.*
2) Sin sacar el protector (2), entrar la varilla (3) por el lado izquierdo del eje de la rueda. *Without removing the other slider (2), place the rod (3) through the axle from the left side.*
3) Montar el protector (1), fijando el conjunto con la arandela (5) y la tuerca (4). *Mount the slider (1), fastening the set with the washer (5) and nut (4).*

Material sumistrado para el montaje en la motocicleta:
Material supplied:
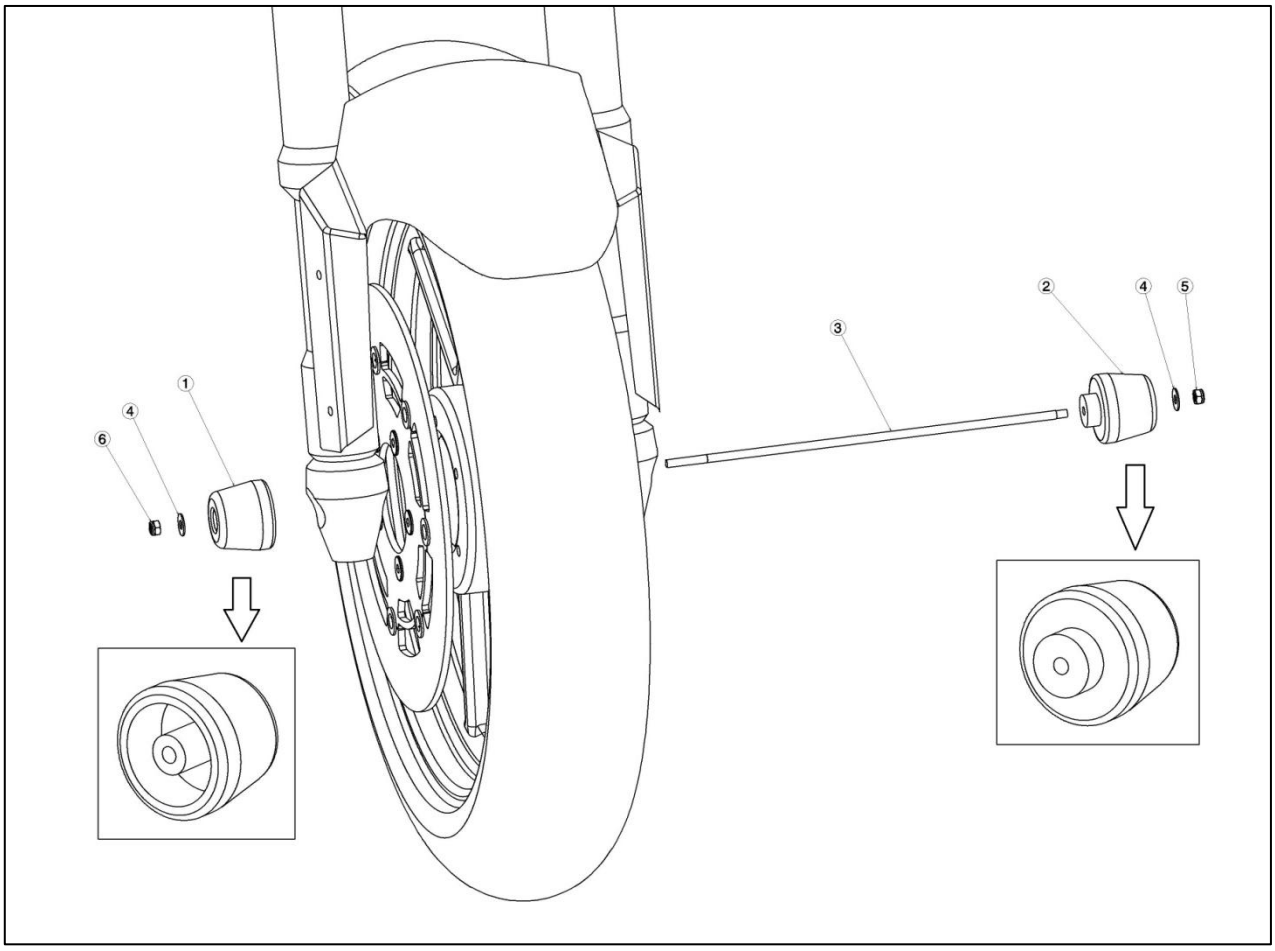
POSICIÓN	DENOMINACIÓN		CANTIDAD
1	Protector derecho	*Right Slider*	1
2	Protector izquierdo	*Left Slider*	1
3	Varilla	*Rod*	1
4	Tuerca M6 DIN985	*M6 nut DIN985*	2
5	Arandelas M6 DIN125	*M6 washers DIN125*	2